Mass-Skizze 65-716-50-0-2

	Datum	Kurzz/Visum
Erstellt	22.06.92	527 Thu
Geprueft	23.6.92	[illegible]
Freigabe	23.6.92	400MHP

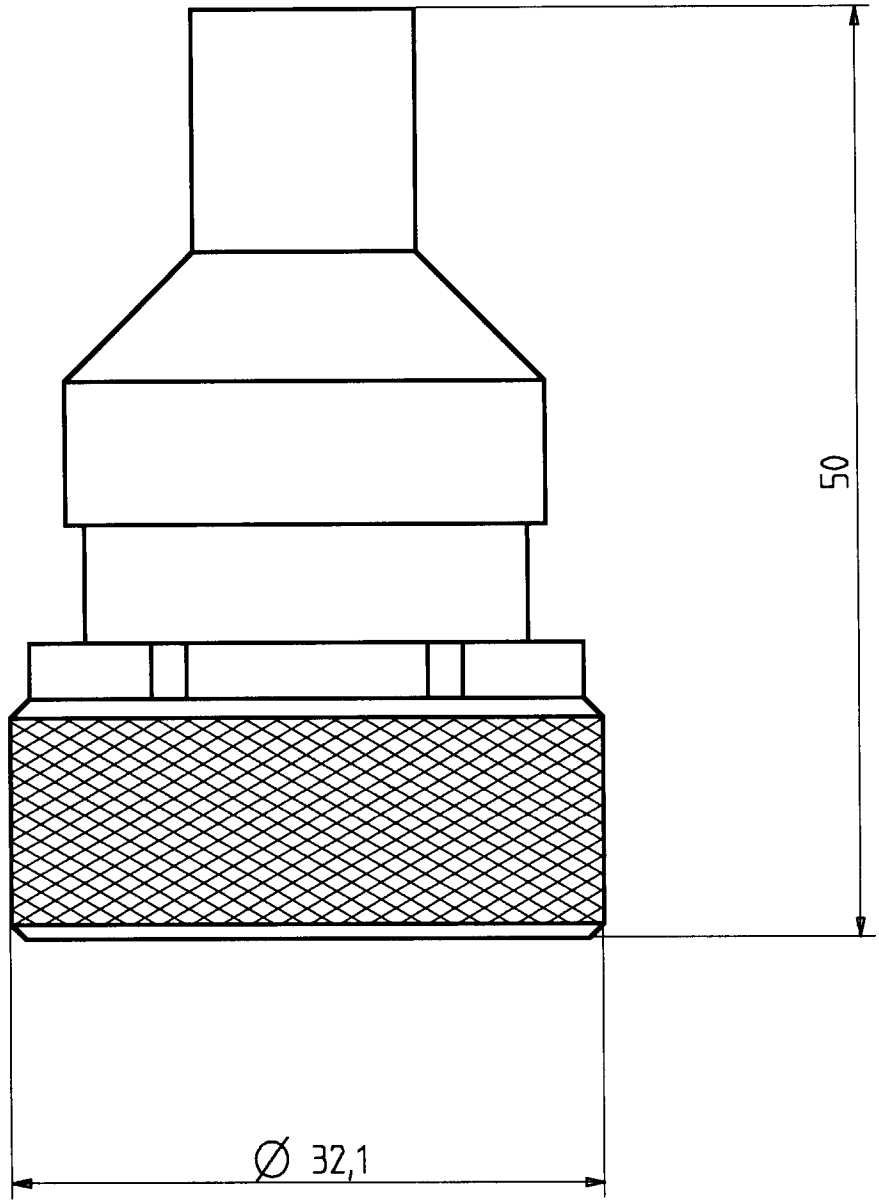

2,5	HUBER + SUHNER AG 9100 Herisau	4.13.55060	a

H+S 701 44805