Apr.1.2024 Copyright 2024 HIROSE ELECTRIC CO., LTD. All Rights Reserved.
In case of consideration for using Automotive equipment / device which demand high reliability, kindly contact our sales window correspondents.

	△の数 COUNT	訂正記事 DESCRIPTION OF REVISIONS	設計 BY	検図 CHKD	年月日 DATE
1	3	DIS-T-000418	T.S	N.N	07.4.5
△					. .
△					. .

	△の数 COUNT	訂正記事 DESCRIPTION OF REVISIONS	設計 BY	検図 CHKD	年月日 DATE
△					. .
△					. .
△					. .

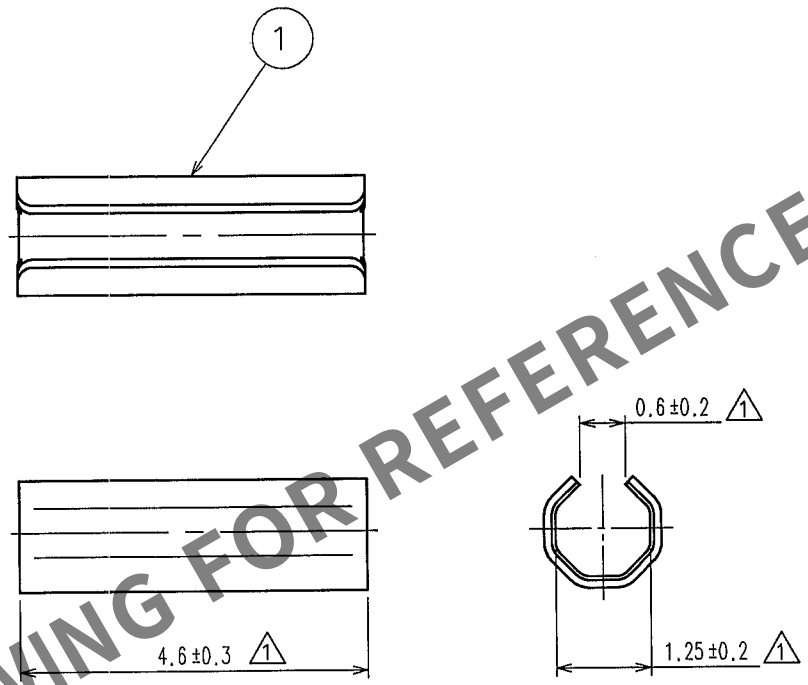

HRS DRAWING FOR REFERENCE

部番 NO.	材質 MATERIAL	処理，備考 FINISH, REMARKS	部番 NO.	材質 MATERIAL	処理，備考 FINISH, REMARKS
1	りん青銅 PHOSPHOR BRONZE	すずめっき TIN PLATED , T=0.15			

備考 REMARKS

製図 DRAWN	設計 DESIGNED	検図 CHECKED	承認 APPROVED	出図 RELEASED
AMC '03.7.2 宍倉 T.SHISHIKURA	AMC '03.7.2 宍倉 T.SHISHIKURA	AMC '03.7.4 春林 N.HARUBAYASHI	AMC '03.7.4 佐藤 K.SATO	

TO

旧製品コード CODE NO.(OLD)

尺度 SCALE 10 : 1

単位 UNITS mm

図番 DRAWING NO. EDC4-165990

製品名 PART NO. GT16G-FR

HRS ヒロセ電機株式会社 HIROSE ELECTRIC CO.,LTD.

製品コード CODE NO. CL766-0028-9

1/1

FORM NO.232