molex **PRODUCT SPECIFICATION**

LANGUAGE
JAPANESE
ENGLISH

【１． 適用範囲 SCOPE】

本仕様書は、 2.0mm PITCH WIRE TO BOARD CONN. REC. CRIMP TERM.
の圧着に伴う諸元について規定する。
This standard specifies the dimensions after crimping of the 2.0mm pitch wire to board conn. Rec. crimp terminal.

【２．適用端子／電線 APPLICABLE TERMINAL／WIRE】

端 子 型 番 Part Number	適用電線 WIRE SIZE		絶縁被覆外径 INSULATION DIAMETER
201195 6000	AWG #22～#26	0.126～0.34mm²	φ1.25～φ1.6mm

【３．各部の名称 DEFINITION】

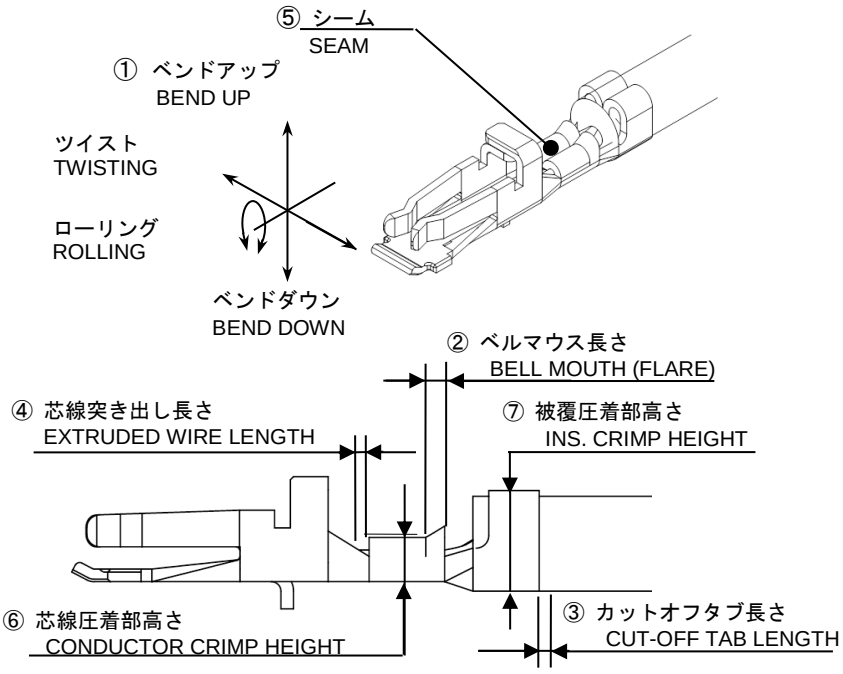

REV.	A
SHEET	1 - 4

REVISE ON PC ONLY

REV.	DESCRIPTION
A	新規作成 RELEASED 114815 2017/03/21

TITLE:
SPOT-ON 2.0
RECEPTACLE CRIMP TERMINAL
圧着仕様書

THIS DOCUMENT CONTAINS INFORMATION THAT IS PROPRIETARY TO MOLEX ELECTRONIC TECHNOLOGIES, LLC AND SHOULD NOT BE USED WITHOUT WRITTEN PERMISSION

DESIGN CONTROL	STATUS	WRITTEN BY:	CHECKED BY:	APPROVED BY:	DATE:
J		M.HAYASHI	K.MURAKAMI	T.KANEKO	2017/03/21

DOCUMENT NUMBER	DOC. TYPE	DOC. PART	CUSTOMER	SHEET
2011956000	PS	C00		1 OF 4

【４．仕様　SPECIFICATION】

番号NUMBER	項目 ITEM	仕様　REQUIREMENT
①	ベンドアップ　BEND UP	３°以下　／ MAX.
	ベンドダウン　BEND DOWN	２°以下　／ MAX.
	ツイスト　TWISTING	３°以下　／ MAX.
	ローリング　ROLLING	４°以下　／ MAX.
②	ベルマウス（参考値） BELL MOUTH (REF.)	０．１～０．４５mm
③	カットオフタブ長さ CUT OFF TAB LENGTH	０～０．１mm
④	芯線突き出し長さ EXTRUDED WIRE LENGTH	０．１～０．６５mm
⑤	シーム SEAM	シームは閉じていること。 また、芯線の飛び出しのないこと。 SEAM SHALL NOT BE OPENED AND NOT WIRE ALLOWED OUT OF CRIMPING THE AREA.
⑥	芯線圧着部高さ CONDUCTOR CRIMP HEIGHT	第５項参照 REFER TO PARAGRAPH 5
⑦	被覆圧着部高さ INS.CRIMP HEIGHT	第５項参照 REFER TO PARAGRAPH 5
≠	絶縁被覆むき長さ（参考値） WIRE STRIP LENGTH (REF.)	１．９～２．１mm

THIS DOCUMENT CONTAINS INFORMATION THAT IS PROPRIETARY TO MOLEX ELECTRONIC TECHNOLOGIES, LLC AND SHOULD NOT BE USED WITHOUT WRITTEN PERMISSION

【5．圧着条件（⑥及び⑦） CONDITIONS】

電線を圧着した際の要件は下記による。

AFTER CRIMPING THE WIRE, THE CRIMPED AREAS SHOULD BE AS FOLLOWS.

電線サイズ WIRE SIZE	圧着機番号 CRIMP DIE MODEL NO.	⑥芯線圧着部高さ CONDUCTOR CRIMP HEIGHT		⑦被覆圧着部 INSULATION		圧着部引張強度 CRIMP STRENGTH (N {Kgf})
		工具マーク TOOL MARK	高さ HEIGHT	工具マーク TOOL MARK	参考高さ HEIGHT	
AWG#22 ※1	2012923410	※2	0.78～0.83mm	※3	1.90mm (1.95mmMAX)	39.2{4.0}以上/MIN.
AWG#24 ※1			0.70～0.75mm		1.85mm	29.4{3.0}以上/MIN.
AWG#26 ※1			0.65～0.70mm		1.78mm	19.6{2.0}以上/MIN.

※1：UL1007相当

Equivalent to UL1007

※2：圧着機本体で調整してください。

This crimp height should be determined by adjustment of the ram position on crimping machine.

※3：被覆圧着高さ調整ダイヤルで参考高さに合わせ設定して下さい。

This insulation height should be determined by adjustment that reference height to adjustitng dial of crimping machine.

【6．注記 NOTES】

当該製品仕様における使用温度は-40～105℃ですが、電線の仕様がそれよりも低い場合は電線の温度範囲内で使用してください。

In case the temperature range of cable is narrower than it of this product (-40～105℃), it follows the cable's.

THIS DOCUMENT CONTAINS INFORMATION THAT IS PROPRIETARY TO MOLEX ELECTRONIC TECHNOLOGIES, LLC AND SHOULD NOT BE USED WITHOUT WRITTEN PERMISSION

REV.	REV. RECORD	DATE	EC NO.	WRITTEN BY :	CHECKED BY :
A	RELEASED	2017/03/21	114815	M.HAYASHI	KO.MURAKAMI

THIS DOCUMENT CONTAINS INFORMATION THAT IS PROPRIETARY TO MOLEX ELECTRONIC TECHNOLOGIES, LLC AND SHOULD NOT BE USED WITHOUT WRITTEN PERMISSION