产品数据页

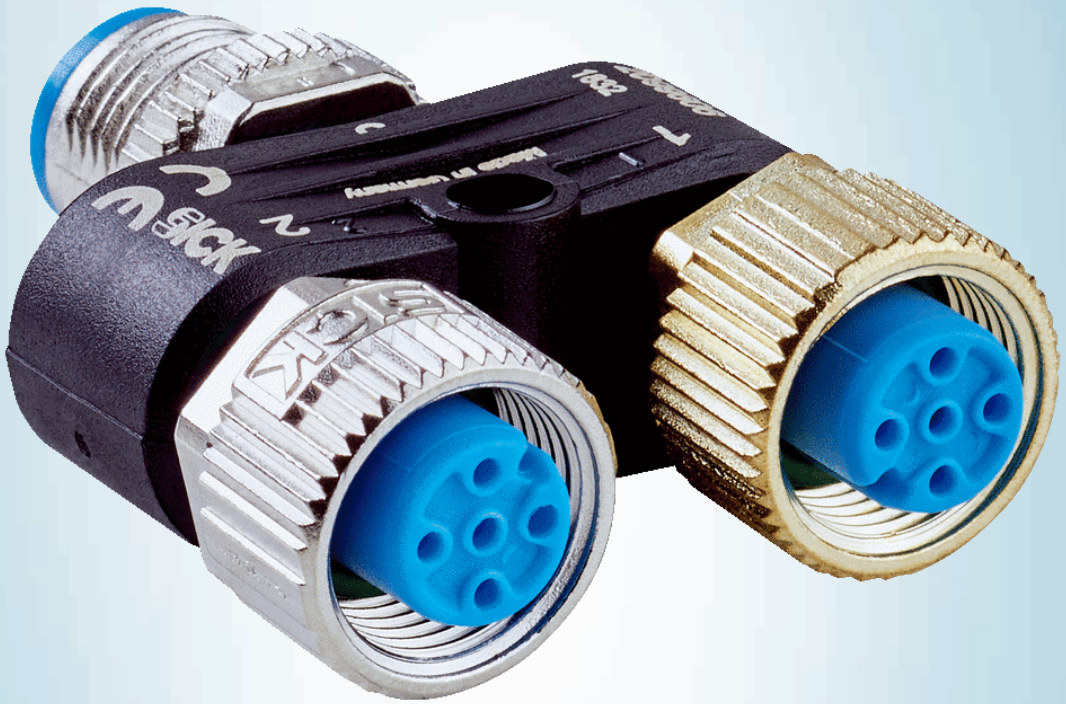

YM2A15-000S01FY2A5

Y 块和 T 块

插头和电缆

SICK
Sensor Intelligence.

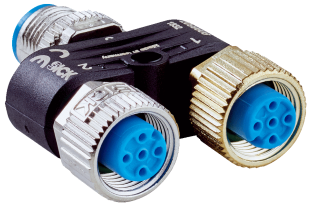

订购信息

类型	订货号
YM2A15-000S01FY2A5	2099606

其他设备规格和配件 ➜ www.sick.com/Y_块和_T_块

详细技术参数

技术参数

连接方式 A 头	插头, M12, 5 针, A 编码
连接方式 B 头	插座, M12, 5 针, A 编码
连接方式 C 头	插座, M12, 3 针, A 编码
插塞接头连接器	螺旋接口
信号种类	传感器/激励元件电缆
材料，插塞接头 A 头	TPU
材料，插塞接头 C 头	TPU
材料，滚花螺母 A 头	压铸锌，镀镍
材料，滚花螺母 C 头	压铸锌，镀镍
扳手开口度	13
拧紧力矩	0.6 Nm
屏蔽头	无屏蔽
测定电压	≤ 60 V DC
额定冲击电压	1.5 kV
载流能力	4 A
绝缘电阻	100 MΩ
污染等级	3
过压类别	III
体积电阻	30 mΩ
外壳防护等级	IP65 / IP66K / IP67
工作温度	
头	–25 °C ... +85 °C
UL 文件编号	E335179
许可	CE 认证 UL

分类

ECLASS 5.0	27279201
ECLASS 5.1.4	27279201
ECLASS 6.0	27279201
ECLASS 6.2	27279201

ECLASS 7.0	27279201
ECLASS 8.0	27279201
ECLASS 8.1	27279201
ECLASS 9.0	27440108
ECLASS 10.0	27440108
ECLASS 11.0	27440108
ECLASS 12.0	27440108
ETIM 5.0	EC002585
ETIM 6.0	EC002585
ETIM 7.0	EC002585
ETIM 8.0	EC002585
UNSPSC 16.0901	31163032

尺寸图 (尺寸单位: mm)

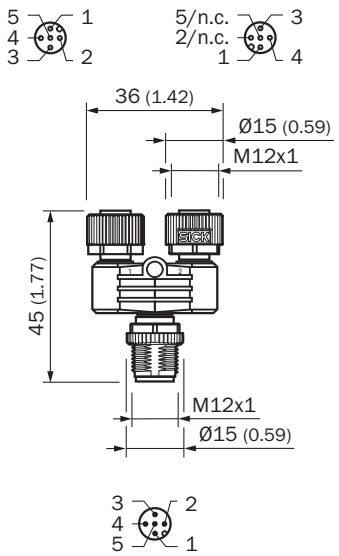

接线图

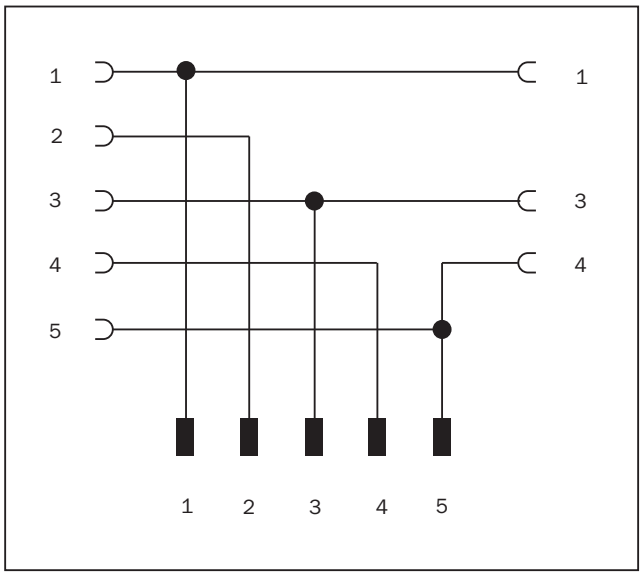

SICK 概览

SICK 是工业用智能传感器和传感技术解决方案的主要制造商之一。独特的产品和服务范围为安全有效地控制流程创造良好的基础，防止发生人身事故并且避免环境污染。

我们在诸多领域拥有丰富的经验，熟知其流程和要求。这样我们就可以用智能传感器为客户提供其所需。在欧洲、亚洲和北美洲的应用中心，我们会根据客户的需求测试并优化系统解决方案。SICK 是值得您信赖的供应商和研发合作伙伴。

周密的服务更加完善我们的订单：SICK 全方位服务在机器整个寿命周期中提供帮助并保证安全性和生产率。

这对我们来说就是“传感智能”。

与您全球通行：

联系人以及其它分公司所在地 ➔ www.sick.com