This drawing is copyright. Information contained thereon is supplied in confidence and must not be used for any other purpose than which it was supplied, or be reproduced without written permission of the owners.

65 BNC 50-0-31
65 BNC 75-0-31

	Datum	Kurzz./Visum
Erstellt	20.12.95	023/TuB
Geprueft		
Freigabe		

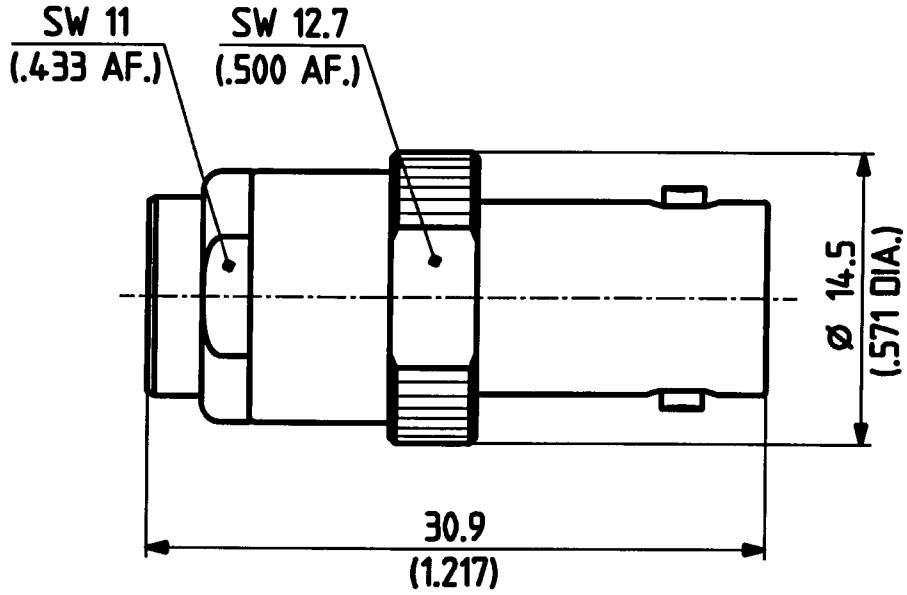

Diese Zeichnung ist unser geistiges Eigentum und darf ohne unsere ausdrückliche Einwilligung weder kopiert, vervielfältigt, noch Drittpersonen oder Konkurrenzfirmen zugänglich gemacht werden. (Art. 12 B.G.)

M. 4:1	HUBER + SUHNER AG 9100 Herisau	3.13.05602_1	b