Mass-Skizze 6506.26.0002

	Datum	Kurzz./Visum
Erstellt	29.03.94	527 BUI
Geprueft	13.4.94	302
Freigabe	18.4.94	400

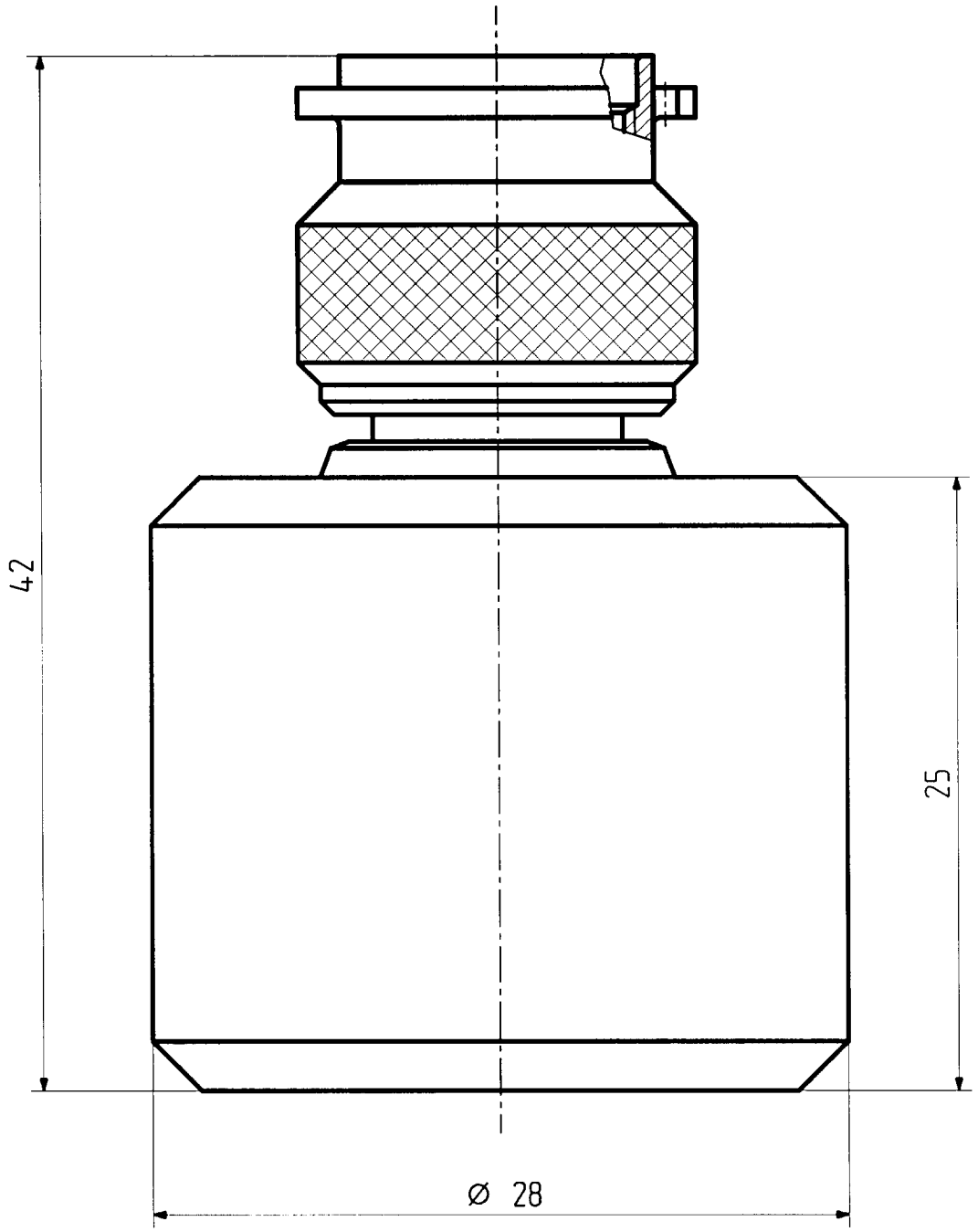

This drawing is copyright. Information contained thereon is supplied in confidence and must not be used for any other purpose than which it was supplied, or be reproduced without written permission of the owners.

Diese Zeichnung ist unser geistiges Eigentum und darf ohne unsere ausdrückliche Einwilligung weder kopiert, vervielfältigt, noch Drittpersonen oder Konkurrenzfirmen zugänglich gemacht werden. (Art. 12 B.G.)

HUBER + SUHNER AG
9100 Herisau

4.13.56374 b

H+S 701 448.05