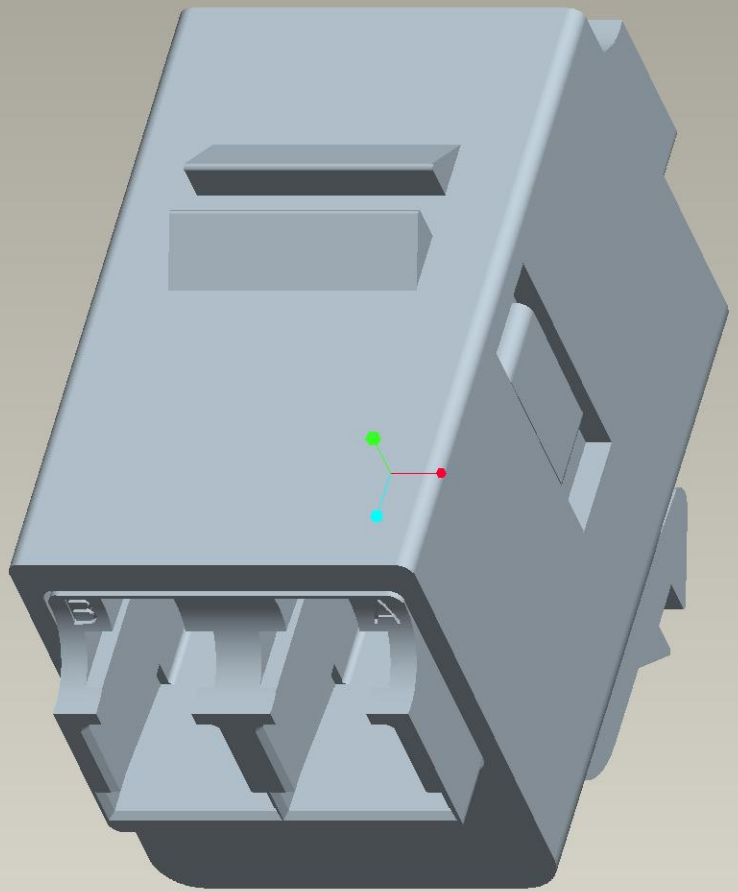

Instance:C-1-1933285-0

X.X+-0.5
X.XX+-0.13
X.XXX+-0.013
ANG.+-0.5