This drawing is copyright. Information contained thereon is supplied in confidence and must not be used for any other purpose than which it was supplied, or be reproduced without written permission of the owners.

Diese Zeichnung ist unser geistiges Eigentum und darf ohne unsere ausdrückliche Einwilligung weder kopiert, vervielfältigt, noch Drittpersonen oder Konkurrenz-firmen zugänglich gemacht werden.

type : 65 SMA-50-0-35

	date	sign
drawn	24.01.03	4952/srm
checked	28.1.03	5468
approved	28.1.03	5465

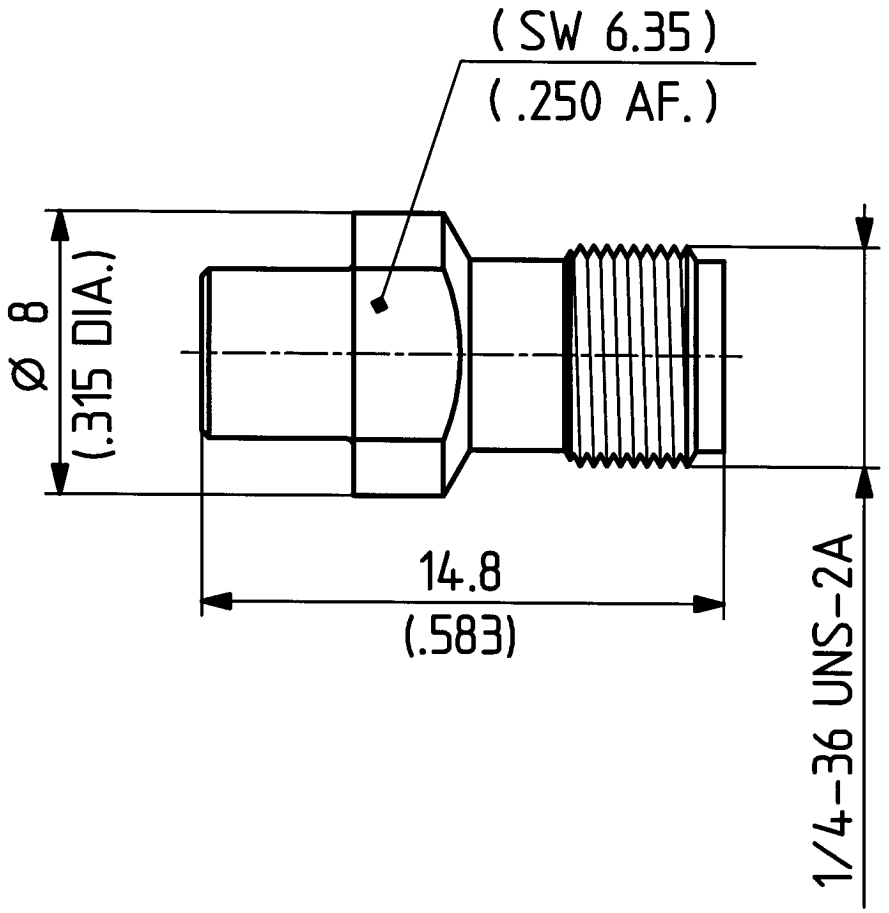

scale		drawing number	Index
5 : 1	HUBER + SUHNER CH-ITC-IND	4.13.35399_1	a
	dimensions in mm	OZ drawing : OZ.	

H+S 701 448.05