65 BMA – 50 – 0 – 1

	Datum	Kurzz/Visum
Erstellt	12.03.92	527 Thu
Geprueft	12.3.92	302 JFA
Freigabe	12.3.92	400 MHP

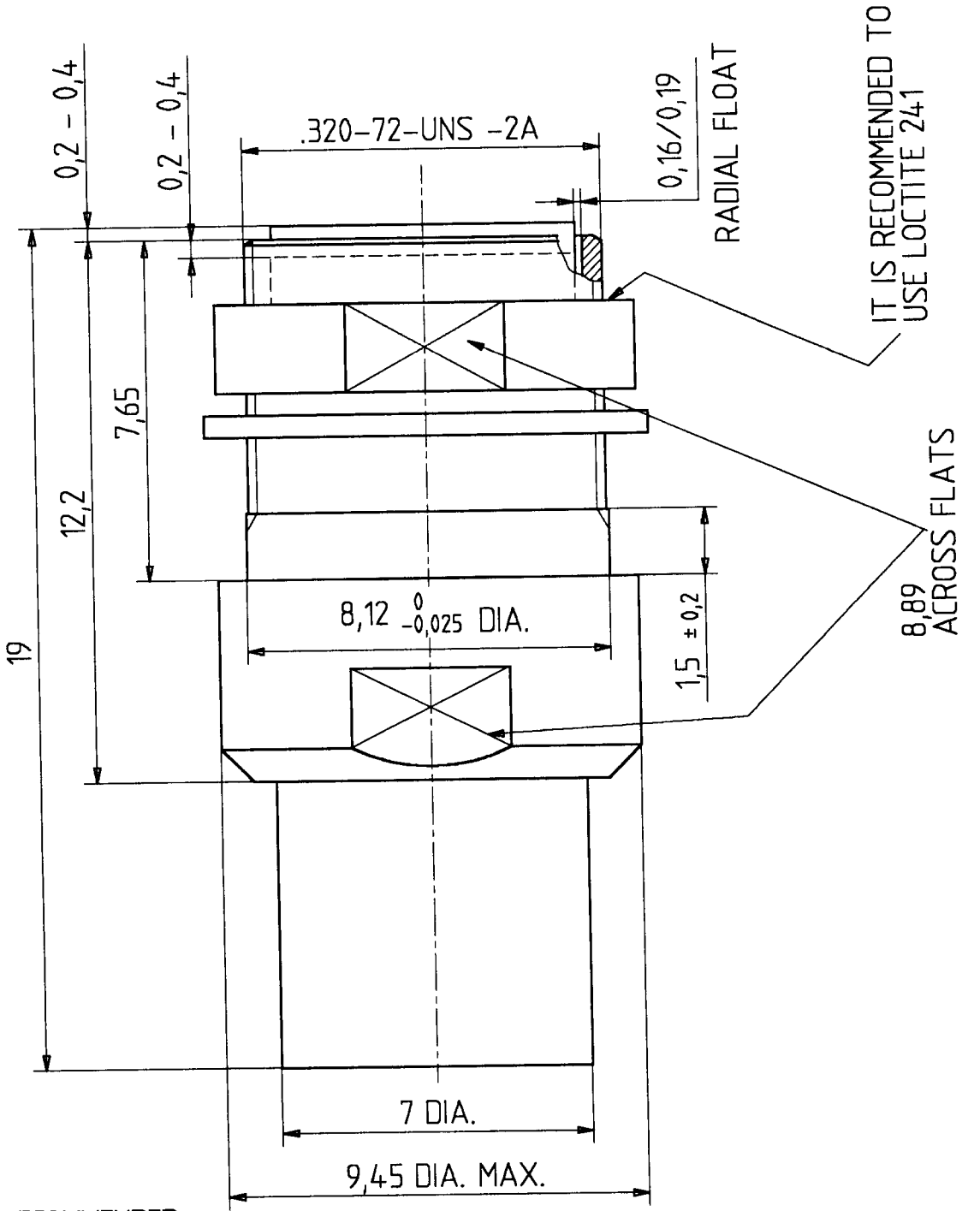

RECOMMENDED MOUNTING HOLE

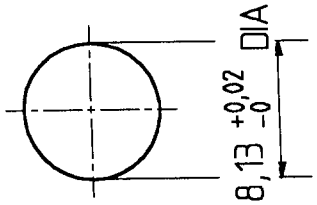

DIM. ARE IN MM

M 7 : 1	HUBER + SUHNER AG 9100 Herisau	4.13.20578 b

H+S 701 448.05