This drawing is copyright. Information contained thereon is supplied in confidence and must not be used for any other purpose than which it was supplied, or be reproduced without written permission of the owners.

type : 65 SMC-50-0-2

	date	sign
drawn	02.12.02	4953/kam
checked	7.1.03	
approved	7.1.03	

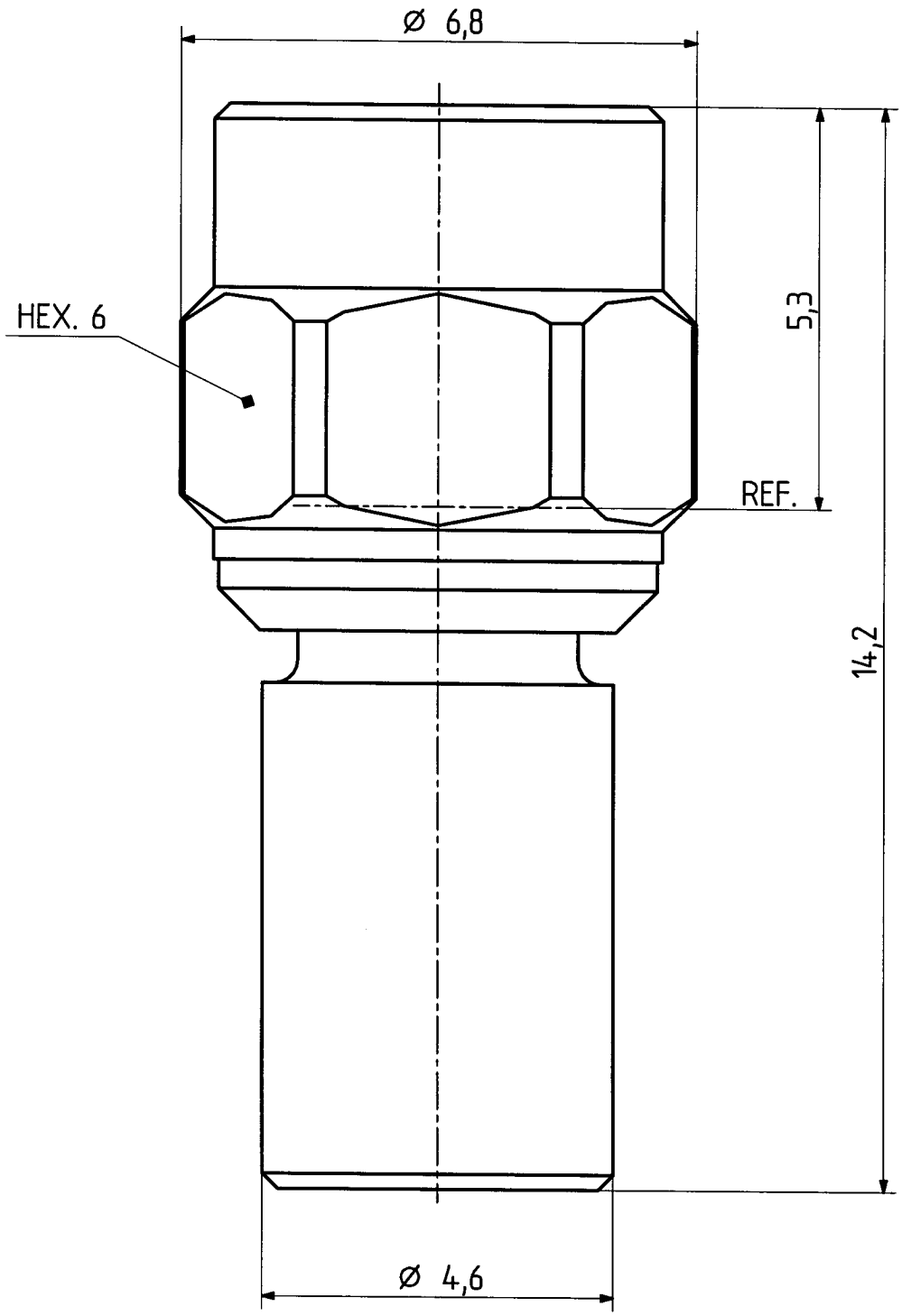

Diese Zeichnung ist unser geistiges Eigentum und darf ohne unsere ausdrückliche Einwilligung weder kopiert, vervielfältigt, noch Drittpersonen oder Konkurrenz-firmen zugänglich gemacht werden.

H+S 701 448.05

scale		drawing number	Index
1 : 12	HUBER + SUHNER CH-ITC-IND	4.13.35319	a
dimensions in mm		OZ drawing : OZ.	