This drawing is copyright. Information contained thereon is supplied in confidence and must not be used for any other purpose than which it was supplied, or be reproduced without written permission of the owners.

Mass-Skizze 65 TNC 50-0-5

	Datum	Kurzz./Visum
Erstellt	17.11.98	757/FIS
Geprueft		
Freigabe		

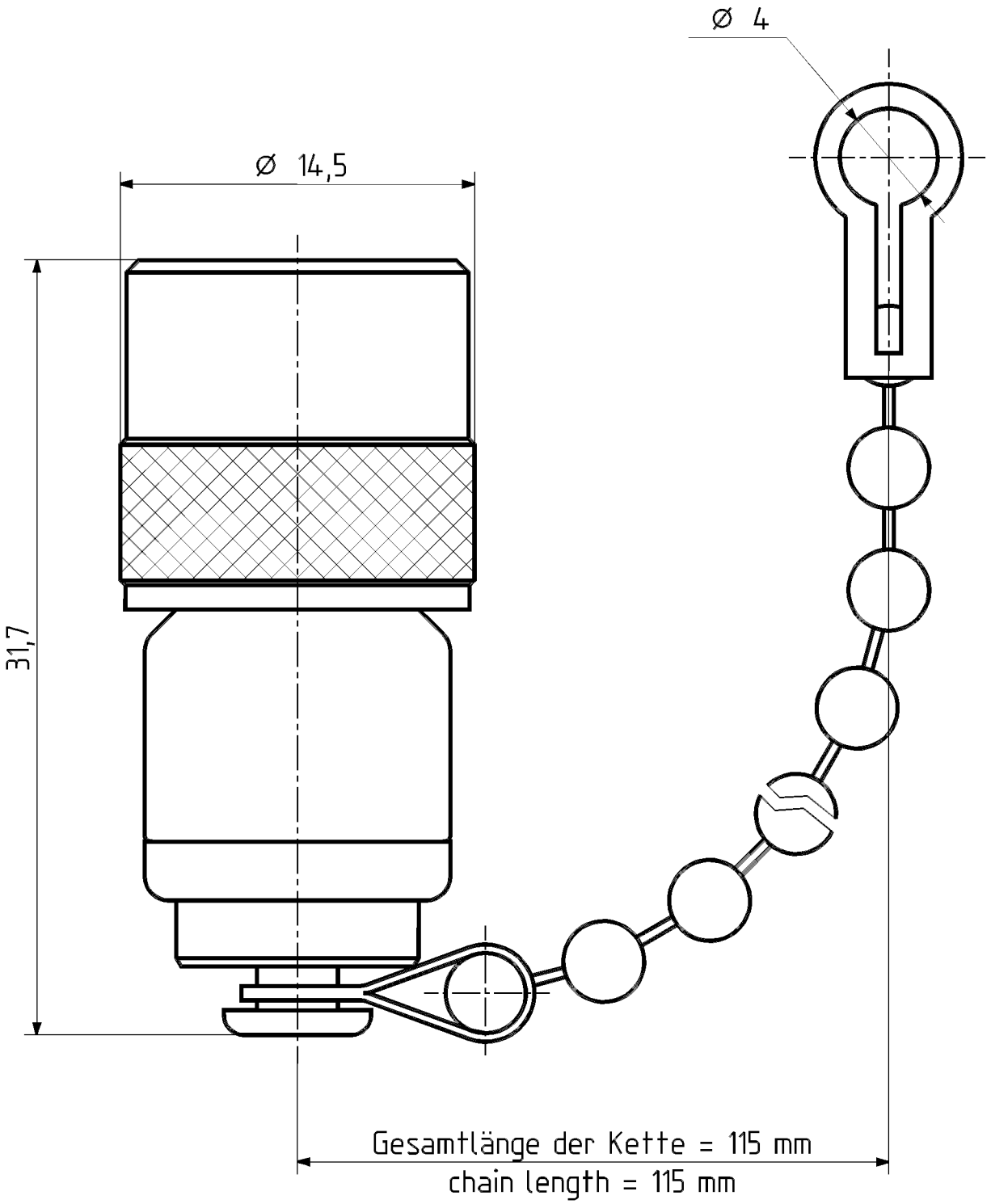

Diese Zeichnung ist unser geistiges Eigentum und darf ohne unsere ausdrückliche Einwilligung weder kopiert, vervielfältigt, noch Drittpersonen oder Konkurrenz-firmen zugänglich gemacht werden.

HUBER + SUHNER

23 241 544

a