This drawing is copyright. Information contained thereon is supplied in confidence and must not be used for any other purpose than which it was supplied, or be reproduced without written permission of the owners.

Mass-Skizze 6550.41.BA 6550.41.BB

	Datum	Kurzz./Visum
Erstellt	18.09.95	527 Thu
Geprueft	19.9.95	302 GZI
Freigabe	18.9.95	[illegible]

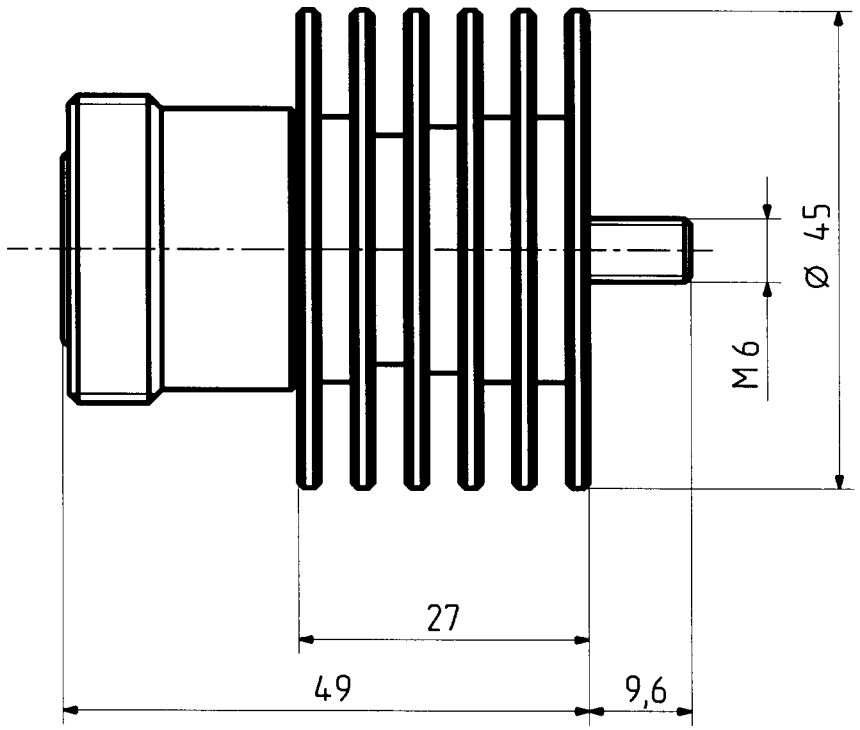

HUBER + SUHNER AG
9100 Herisau

4.13.56429 b

Diese Zeichnung ist unser geistiges Eigentum und darf ohne unsere ausdrückliche Einwilligung weder kopiert, vervielfältigt, noch Drittpersonen oder Konkurrenzfirmen zugänglich gemacht werden. (Art. 12 B.G.)