This drawing is copyright. Information contained thereon is supplied in confidence and must not be used for any other purpose than which it was supplied, or be reproduced without written permission of the owners.

type : 65 SMA-50-0-20

	date	sign
drawn	14.01.03	4953/kam
checked	15.1.03	
approved	15.1.03	

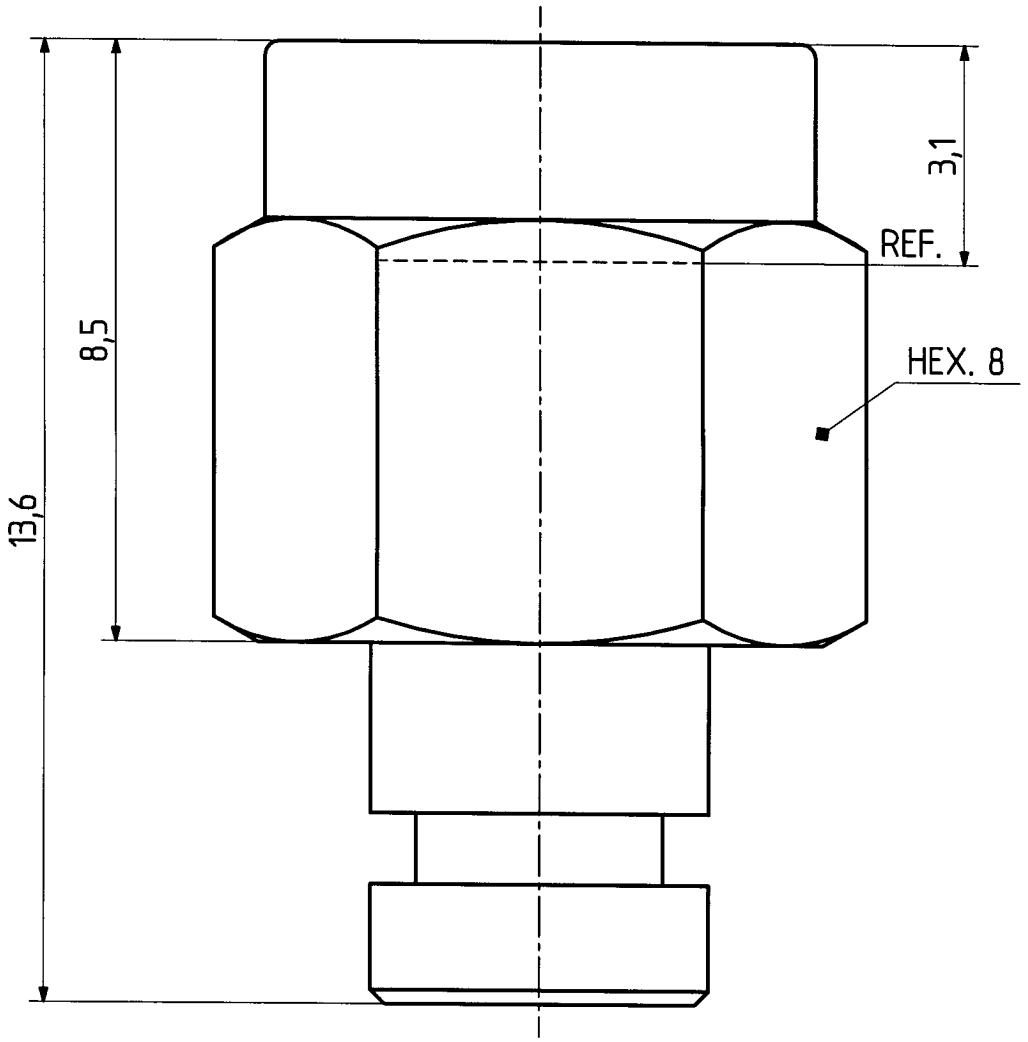

Diese Zeichnung ist unser geistiges Eigentum und darf ohne unsere ausdrückliche Einwilligung weder kopiert, vervielfältigt, noch Drittpersonen oder Konkurrenz-firmen zugänglich gemacht werden.

scale		drawing number	Index
10 : 1	HUBER + SUHNER CH-ITC-IND	4.13.35118	b
	dimensions in mm	OZ drawing : OZ.	

H+S 701 448.05