This drawing is copyright. Information contained thereon is supplied in confidence and must not be used for any other purpose than which it was supplied, or be reproduced without written permission of the owners.

Mass-Skizze 65 N 50-0-1

	Datum	Kurzz./Visum
Erstellt	11.09.95	527 Thu
Geprueft	13.9.95	[illegible]
Freigabe	13.9.95	[illegible]

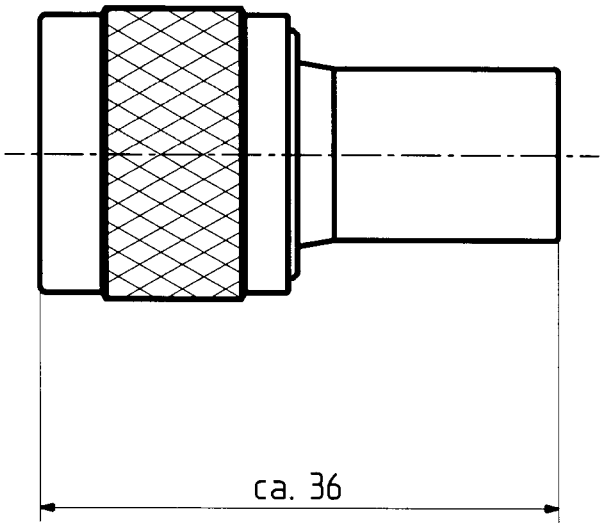

Diese Zeichnung ist unser geistiges Eigentum und darf ohne unsere ausdrückliche Einwilligung weder kopiert, vervielfältigt, noch Drittpersonen oder Konkurrenz-firmen zugänglich gemacht werden. (Art. 12 B.G.)

HUBER + SUHNER AG
9100 Herisau

4.13.57405 | a